＜令和4年度＞　第66回　東京都中学校バレーボール新人大会　組合せ

≪男子の部≫

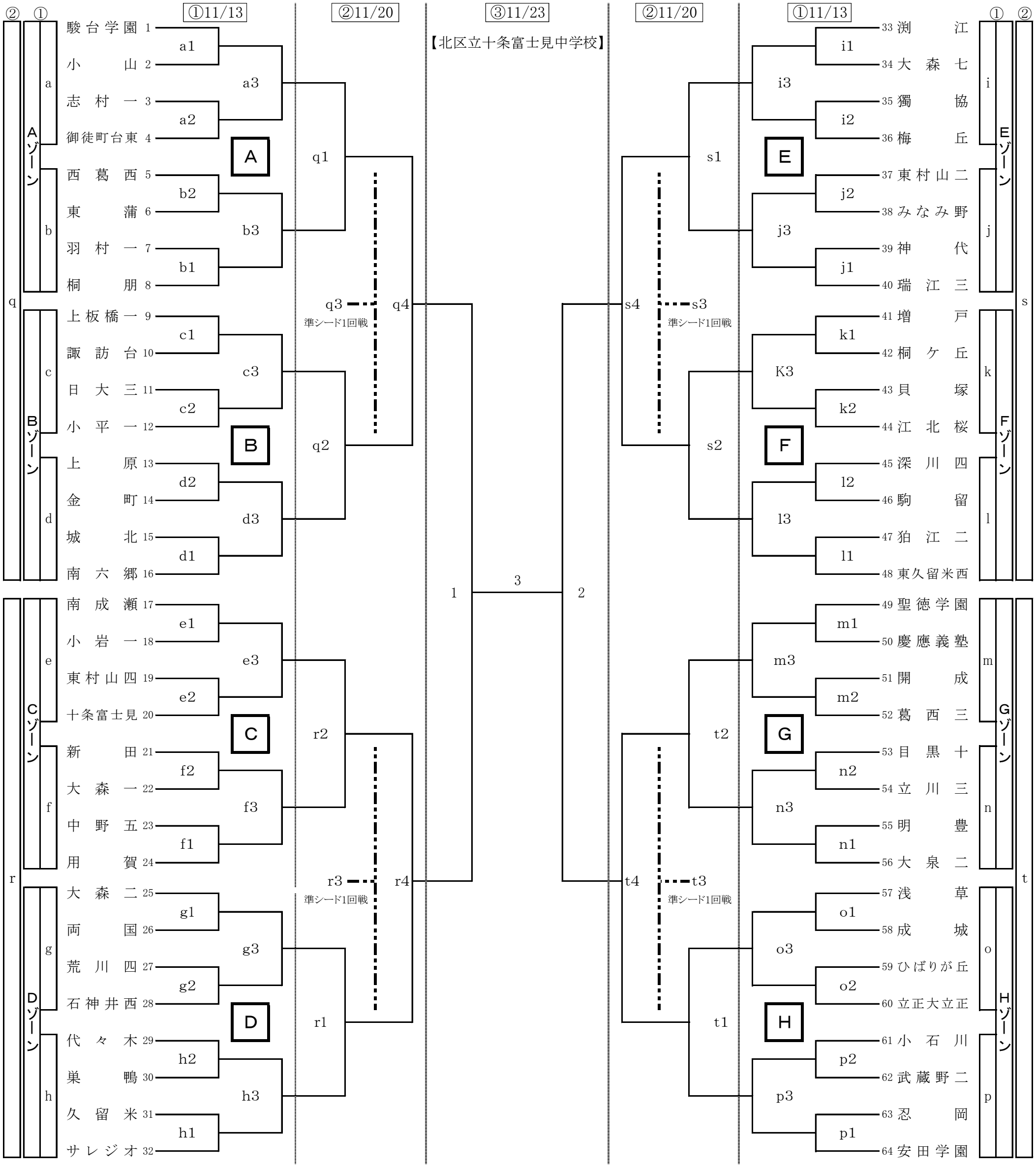

会場校一覧

① 11／13

A	a	【駿台学園中学校】
	b	【桐朋中学校】
B	c	【板橋区立上板橋第一中学校】
	d	【大田区立南六郷中学校】
C	e	【町田市立南成瀬中学校】
	f	【世田谷区立用賀中学校】
D	g	【大田区立大森第二中学校】
	h	【サレジオ中学校】

E	i	【足立区立渕江中学校】
	j	【江戸川区立瑞江第三中学校】
F	k	【あきる野市立増戸中学校】
	l	【東久留米市立西中学校】
G	m	【聖徳学園中学校】
	n	【練馬区立大泉第二中学校】
H	o	【台東区立浅草中学校】
	p	【江戸川区立松江第一中学校】

② 11／20

q	【駿台学園中学校】
r	【サレジオ中学校】
s	【足立区立渕江中学校】
t	【安田学園中学校】

＜令和4年度＞　第66回　東京都中学校バレーボール新人大会　組合せ

≪女子の部≫

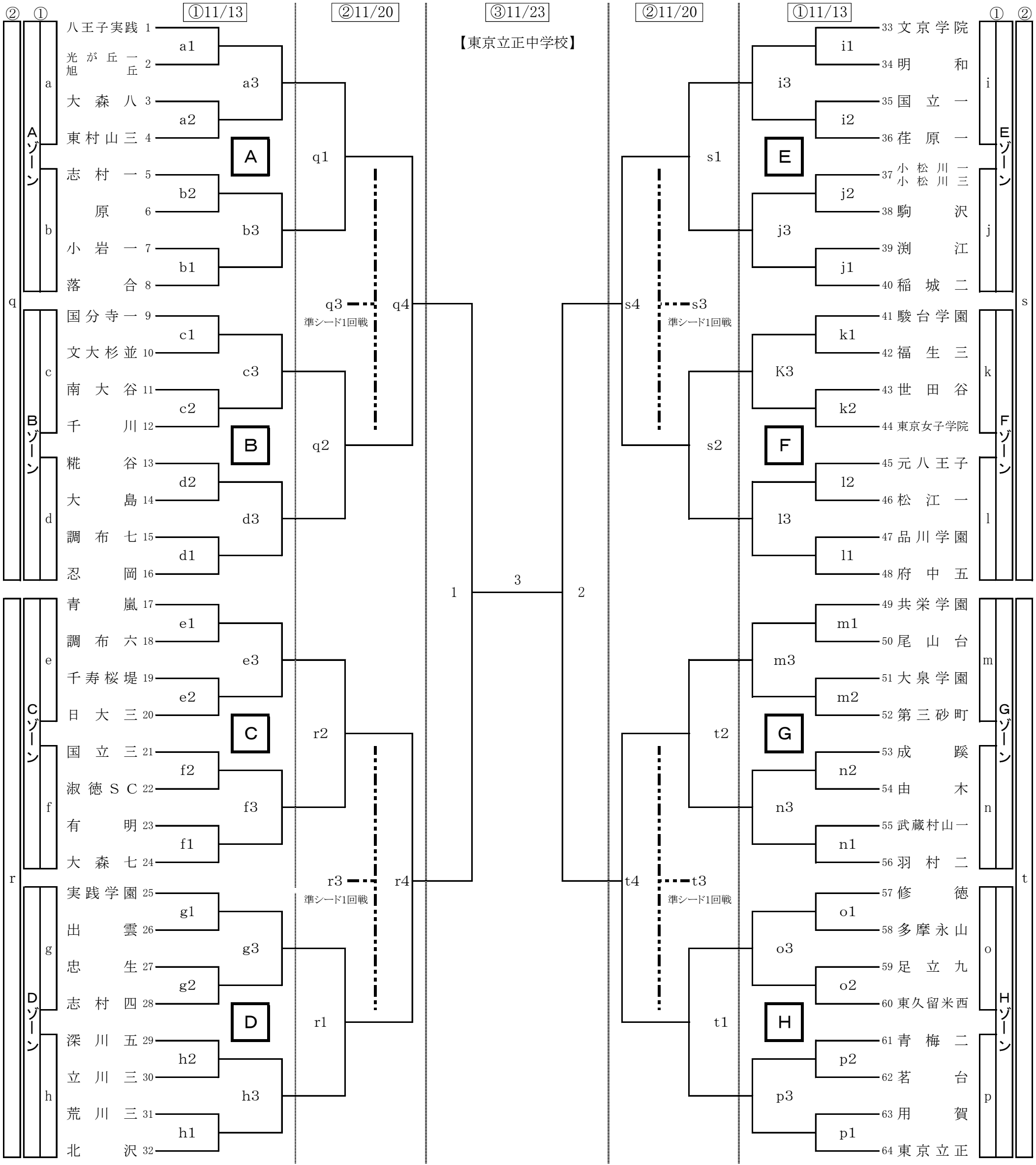

会場校一覧

① 11／13

A	a	【稲城市立稲城第五中学校】
	b	【新宿区立落合中学校】
B	c	【国分寺市立第一中学校】
	d	【台東区立忍岡中学校】
C	e	【西東京市立青嵐中学校】
	f	【大田区立貝塚中学校】
D	g	【実践学園中学校】
	h	【世田谷区立北沢中学校】
E	i	【文京学院大学女子中学校】
	j	【稲城市立稲城第二中学校】
F	k	【北区立稲付中学校】
	l	【府中市立府中第五中学校】
G	m	【葛飾区立新宿中学校】
	n	【羽村市立羽村第二中学校】
H	o	【修徳中学校】
	p	【東京立正中学校】

② 11／20

q	【稲城市立稲城第五中学校】
r	【世田谷区立北沢中学校】
s	【文京学院大学女子中学校】
t	【東京立正中学校】

＜令和4年度＞　第66回　　東京都中学校バレーボール新人大会　　組合せ

準シード大会

≪男子の部≫

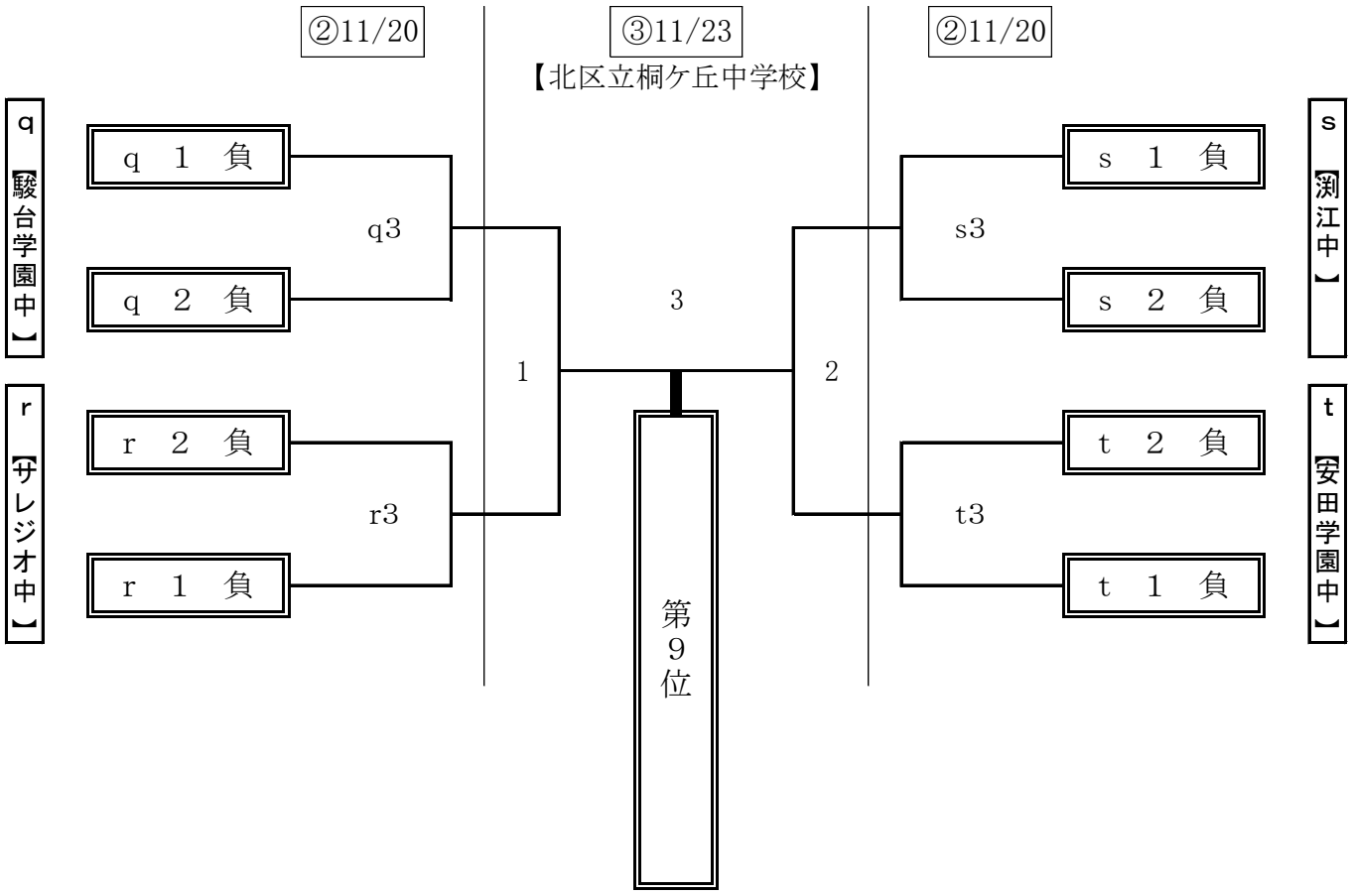
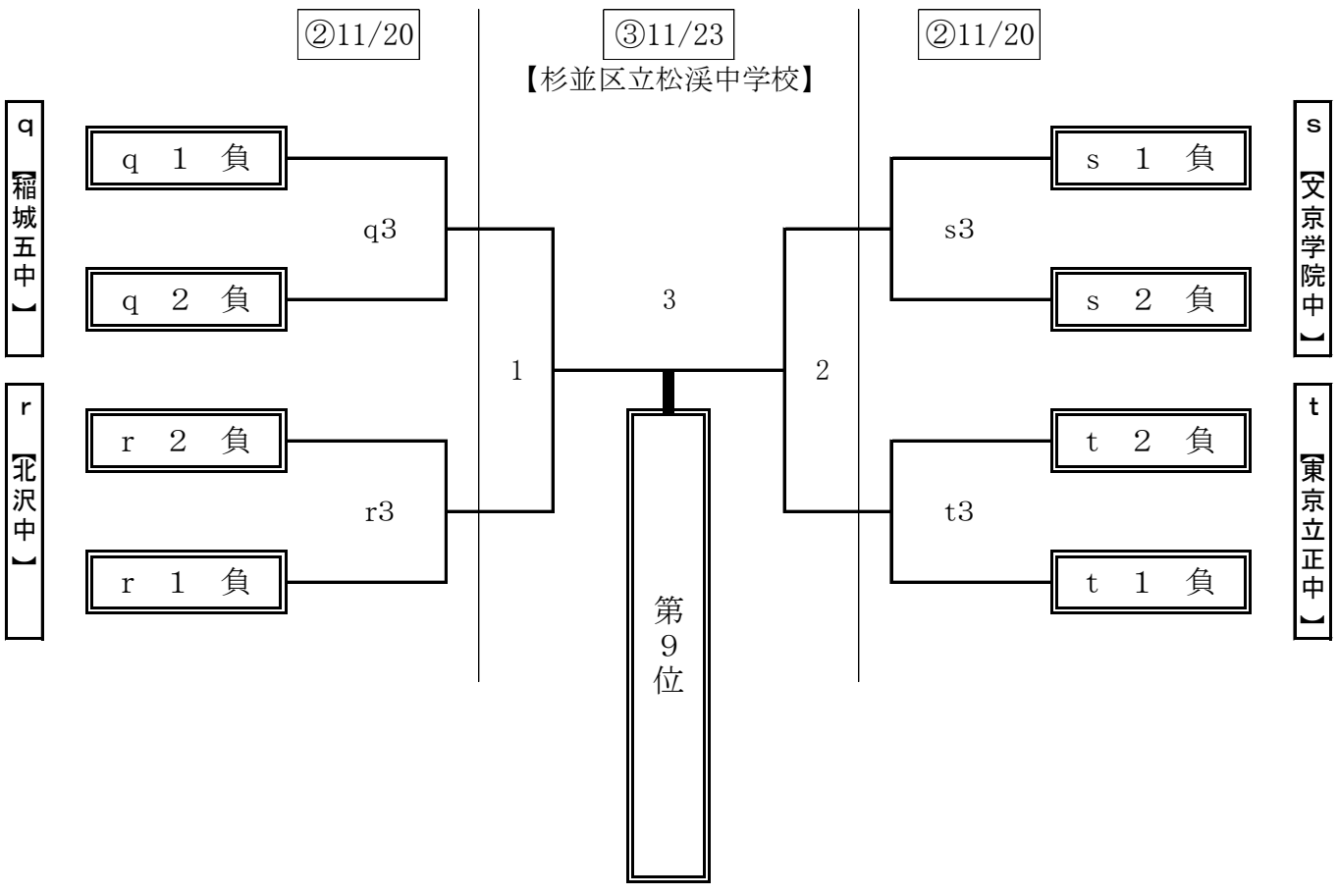
≪女子の部≫